TESTED
OK

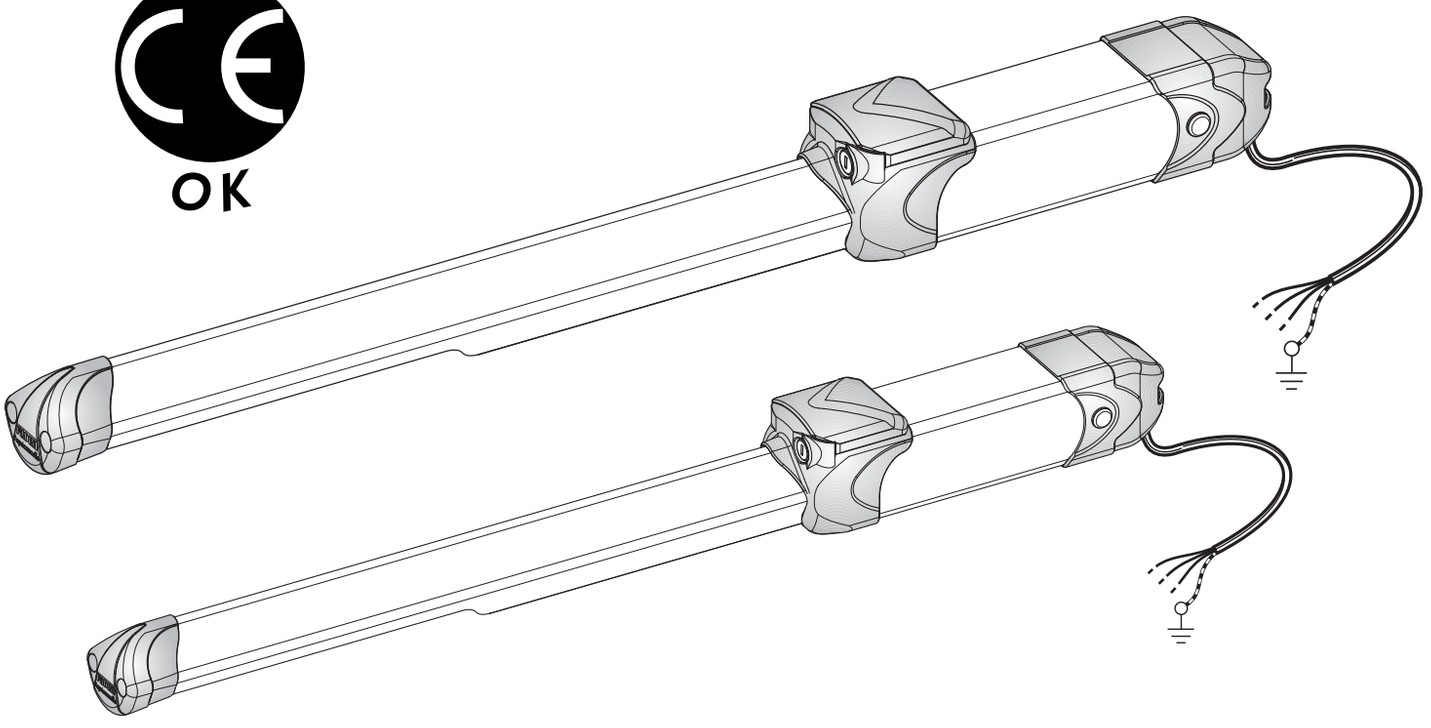

TELEPÍTÉSI ÚTMUTATÓ

HINDI 880/280 – 400
ELPRO 13 exp
ELPRO 27 v08

CE

EN 13241
EN 12453
EN 12445

FADINI®
l'apricancello
Made in Italy

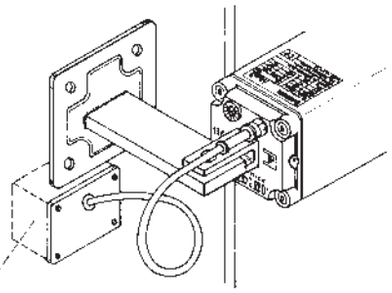

KÖTŐDOBOZ

Ajánlott egy hurok készítése,
hogy a kábel az esővizet ne
vezesse be a kötődobozba!

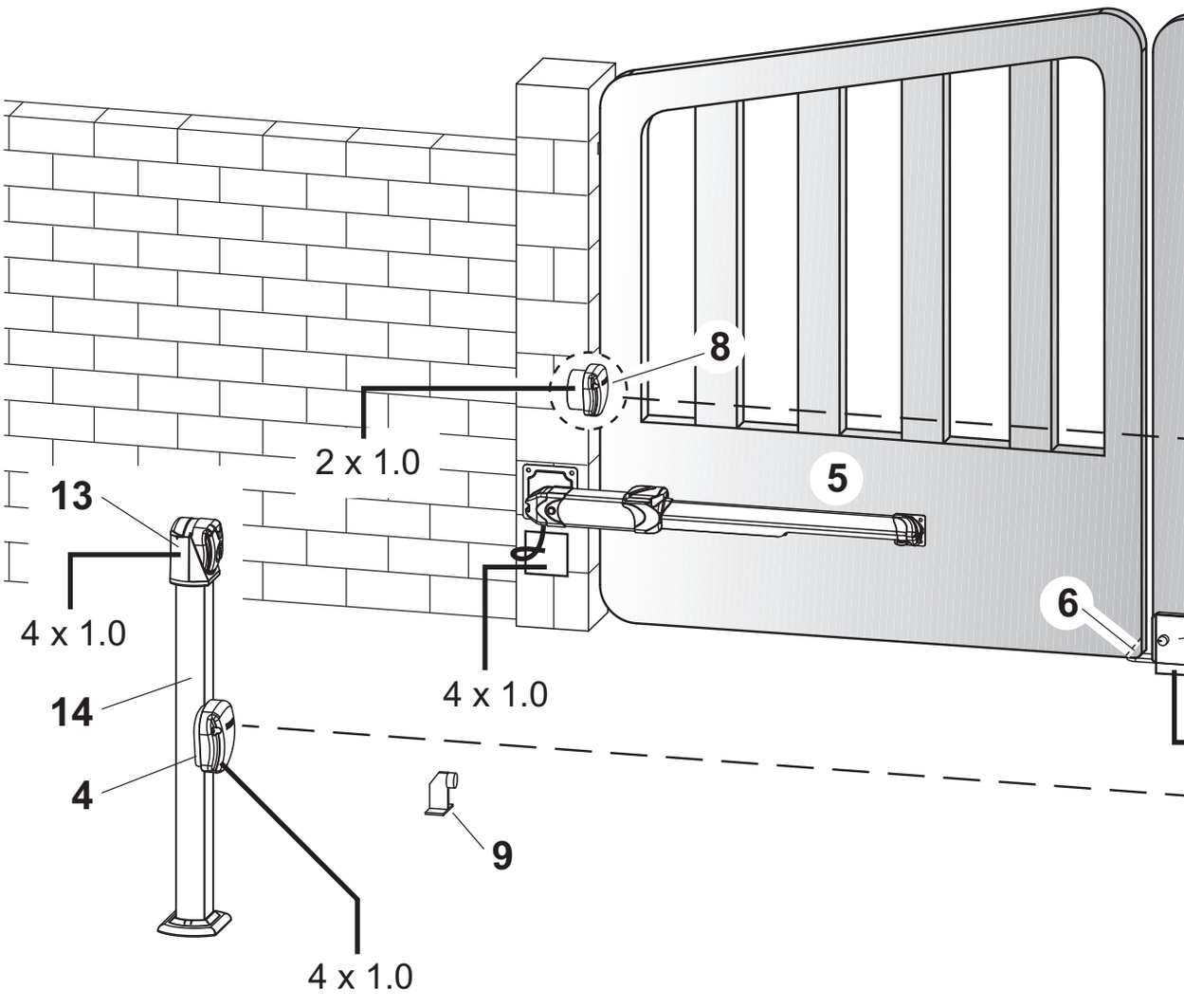

1 - MIRI4 villogó lámpa hangolt antennával
2 - ELPRO 13 exp elektromos központ
3 - 0,03A-es áramvédő kapcsoló
4 - FIT 55 fotocella vevők
5 - HINDI 880 motorok
6 - Záró irányú ütköző
7 - Függőleges elektromos zár
8 - FIT 55 fotocella adók
9 - Nyitó irányú ütközők
10 - BIRIO 868/2TR távkapcsoló
12 - Fotocella állvány (belső), magasság: 0,6 m
13 - Kulcsos kapcsoló
14 - Fotocella állvány (belső), magasság: 1,2 m

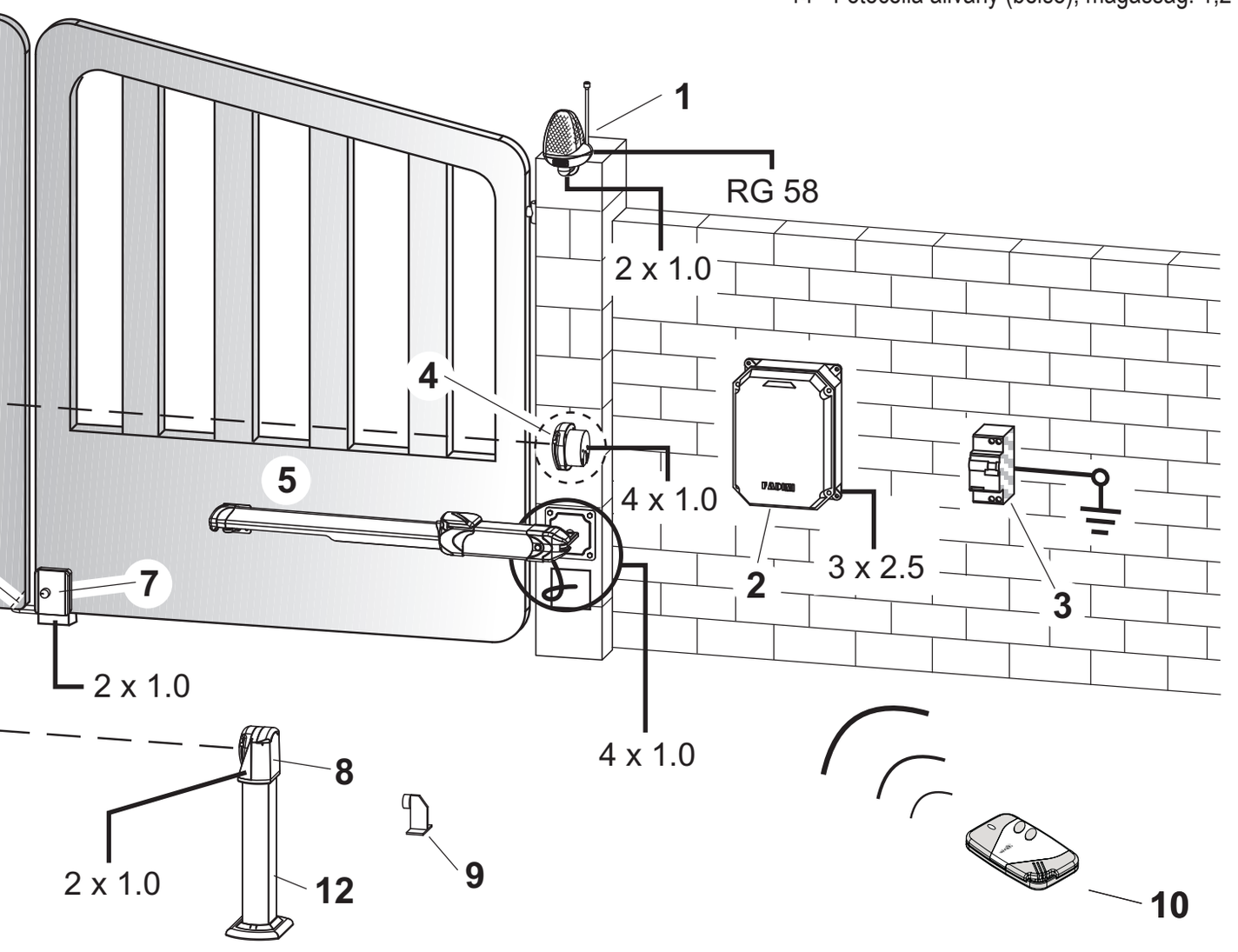

FONTOS: A HINDI 880 OLAJHIDRAULIKUS ELVEN MŰKÖDŐ KÉSZÜLÉK, DE ETTŐL MÉG NEM ERŐMŰ. MIELŐTT FELSZERELNÉ A KAPURA GYŐZŐDJÖN MEG ARRÓL, HOGY A KAPUSZÁRNYAK NEM CSÜNGNEK, FESZÜLNEK, SZORULNAK! CSAK A KÉZZEL IS KÖNNYEN MOZGATHATÓ KAPUKAT LEHET BIZTONSÁGGAL GÉPI ÚTON MOZGATNI.

Az ideális **„A" „B"** méretek, mint ahogy a rajzon is látható 130-130 mm. Ha a helyszíni adottságok ezt a méretezést nem teszik lehetővé, akkor ügyeljünk mindig arra, hogy **„A"** + **„B"** méretösszege nem lehet több 260 mm-nél.

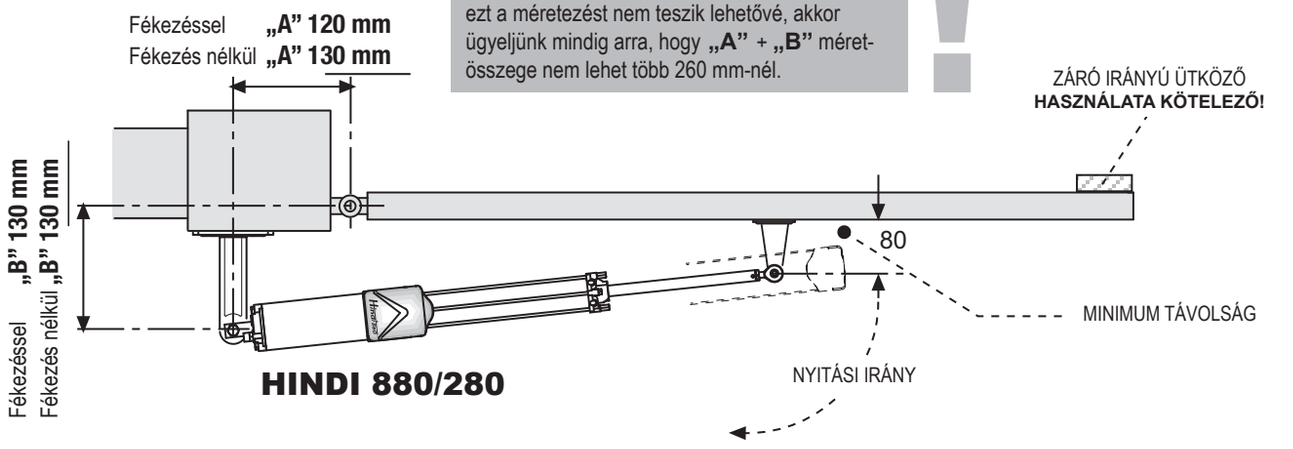

HINDI 880/280

Az ideális **„A" „B"** méretek, mint ahogy a rajzon is látható 210-180 mm. Ha a helyszíni adottságok ezt a méretezést nem teszik lehetővé, akkor ügyeljünk mindig arra, hogy **„A"** + **„B"** méretösszege nem lehet több 390 mm-nél.

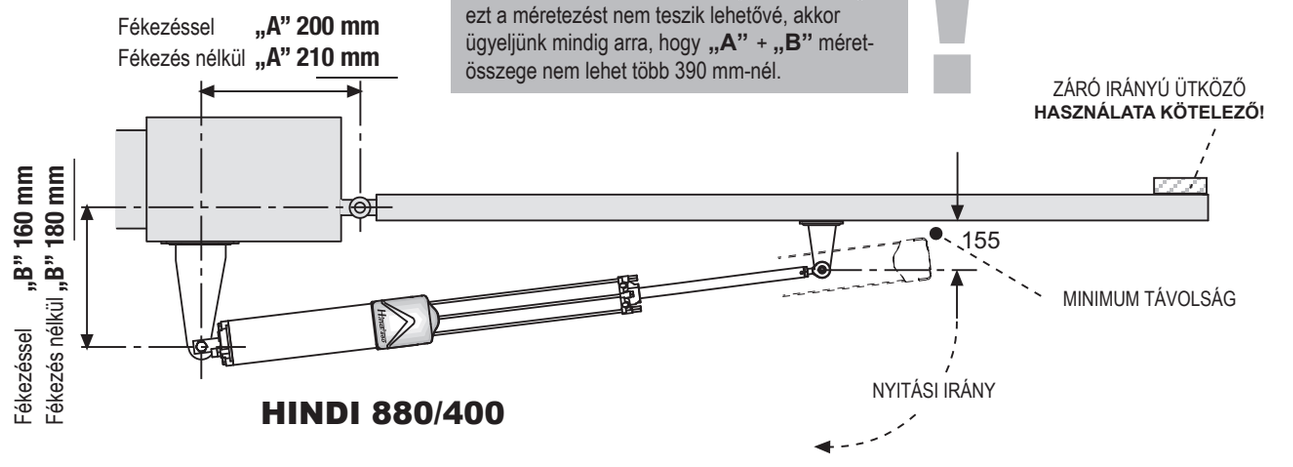

HINDI 880/400

A dugattyú soha nem koppanhat fel az első hengerfejre. Az első gömbcsuklót a rajzon látható módon tekerje ki és villáskulcs segítségével rögzítse is!
(TÖRÉSVESZÉLY)

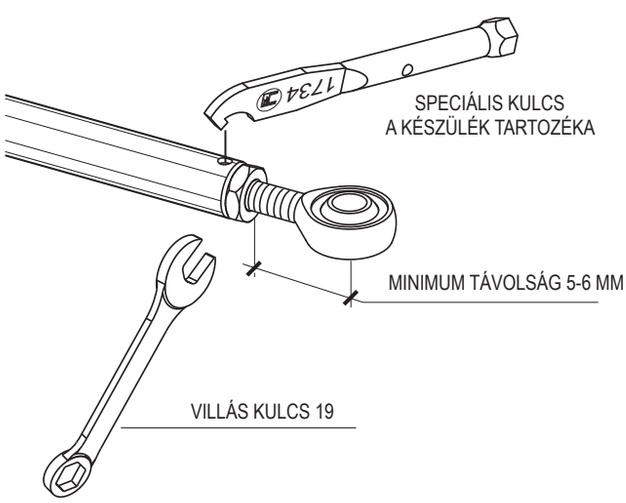

GYŐZŐDJÖN MEG ARRÓL, HOGY A KAPU MOZGÁSA ALATT A MOTOR MINDIG VÍZSZINTES ÁLLAPOTBAN LEGYEN!

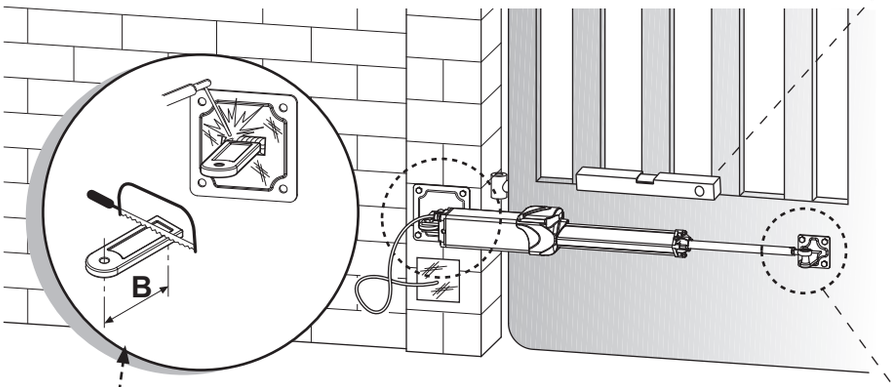

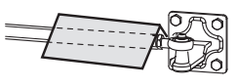

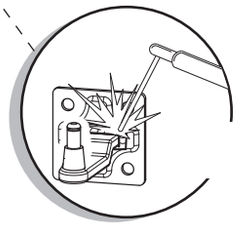

FALAZOTT OSZLOP ESETÉN HASZNÁLJON CSAVAROZHATÓ ALAPLEMEZT!

A dugattyúszár tükrösített felülettel készül, illesztése százados pontosságú. Az első konzol hegesztésekor minden esetben takarja le pl. egy kartonlappal a dugattyúszárat, hogy a fröccsenő hegesztőanyag nehogy beleégjen abba!

SZELEPBURKOLAT KINYITÁSA

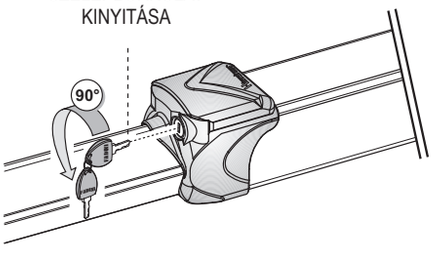

MŰANYAG KIOLDÓKULCS ÁRAMSZÜNET ESETÉN

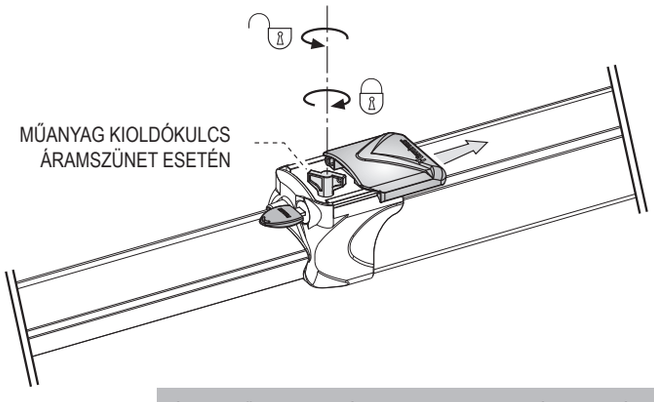

LEVEGŐZTETŐ CSAVAR
MINDEN KÉSZÜLÉKET A GYÁRTÁS VÉGÉN – TESZTELÉSKOR – LÉGTELENÍTENEK. JAVASOLT A NYOMATÉKOK BEÁLLÍTÁSA UTÁN AZ ÓRAMUTATÓ JÁRÁSÁVAL ELLENKEZŐ IRÁNYBAN EGY FÉL FORDULATTAL ÉS NEM TÖBBEL KINYITNI.

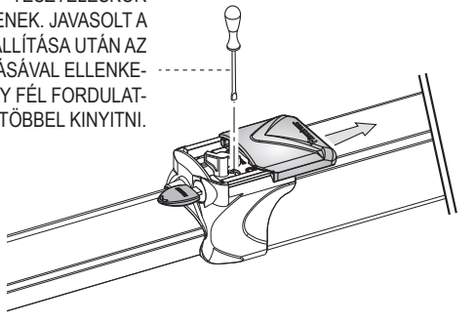

ÁRAMSZÜNET KIOLDÓ CSAVAR, CSAK A SAJÁT KULCSÁVAL HASZNÁLHATÓ. AZ ÓRAMUTATÓ JÁRÁSÁVAL MEGEGYEZŐ IRÁNYBAN ZÁRJUK (GÉPI ÜZEM), AZ ÓRAMUTATÓ JÁRÁSÁVAL ELLENKEZŐ IRÁNYBAN NYITJUK (KÉZI ÜZEM). **FONTOS:** KÉZI ÜZEMRE TÖRTÉNŐ ÁTÁLLÁS ESETÉN **NYITÁS CSAK EGY FÉL FORDULATTAL**, ÉS NEM TÖBBEL AZ ÓRAMUTATÓ JÁRÁSÁVAL ELLENKEZŐ IRÁNYBA!
OLAJFOLYÁS VESZÉLY!

NYOMATÉKOK BEÁLLÍTÁSA
Először mindig a záró irányú nyomatékot kell beállítani. Tekerje a piros színű csavart minimum állásba. (Síkban az adattáblával – általában így szállítják a készüléket.) Csavarhúzóval tekerje a csavart az óramutató járásával megegyező irányba (a nyomaték nő) és közben számolja, hogy hány menetet süllyedt. Tekerjen és számoljon mindaddig, amíg azt a kapu súlya és mérete megkívánja. A nyitó irányú nyomaték beállításához pedig a nyitó irányú zöld színű csavart kettő fordulattal tekerje mélyebbre, mint a záró irányú piros színű csavart.

ZÁRÓ IRÁNYÚ NYOMATÉK BEÁLLÍTÁSA. (ALAP ESETBEN PIROS SZÍNŰ CSAVARRAL SZÁLLÍTJÁK ÉS A KÖVETKEZŐ FELIRATOKKAL LÁTHATJÁK EL: CLOSE, VAGY CHIUDE)

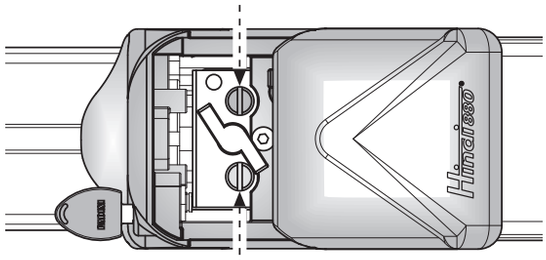

NYITÓ IRÁNYÚ NYOMATÉK BEÁLLÍTÁSA. (ALAP ESETBEN ZÖLD SZÍNŰ CSAVARRAL SZÁLLÍTJÁK ÉS A KÖVETKEZŐ FELIRATOKKAL LÁTHATJÁK EL: OPEN, VAGY APRE)

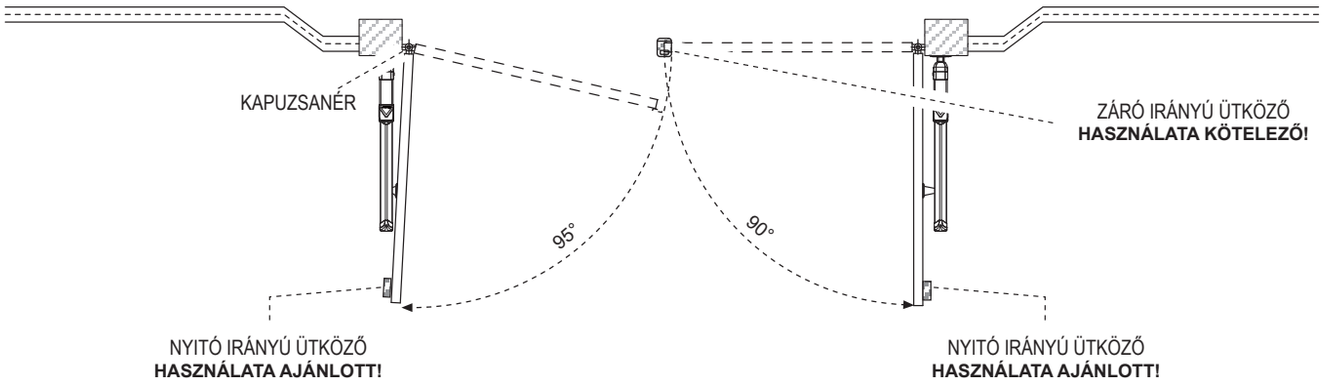
KAPUZSANÉR
95°
90°
ZÁRÓ IRÁNYÚ ÜTKÖZŐ
HASZNÁLATA KÖTELEZŐ!
NYITÓ IRÁNYÚ ÜTKÖZŐ
HASZNÁLATA AJÁNLOTT!
NYITÓ IRÁNYÚ ÜTKÖZŐ
HASZNÁLATA AJÁNLOTT!

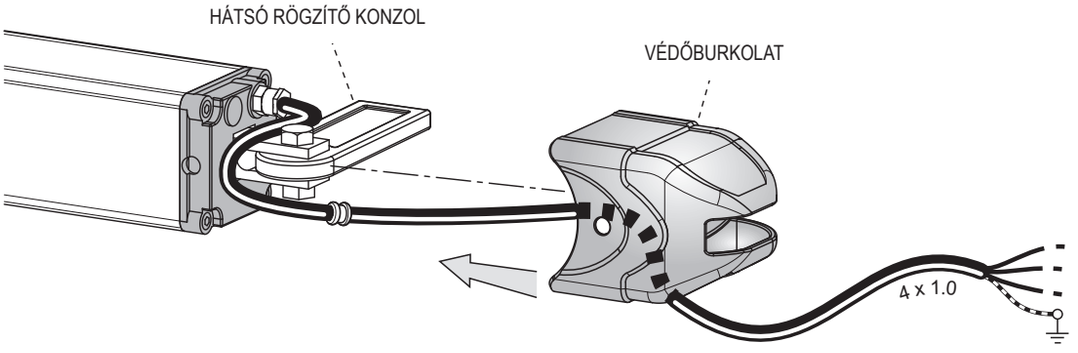
HÁTSÓ RÖGZÍTŐ KONZOL
VÉDŐBURKOLAT
4 x 1.0

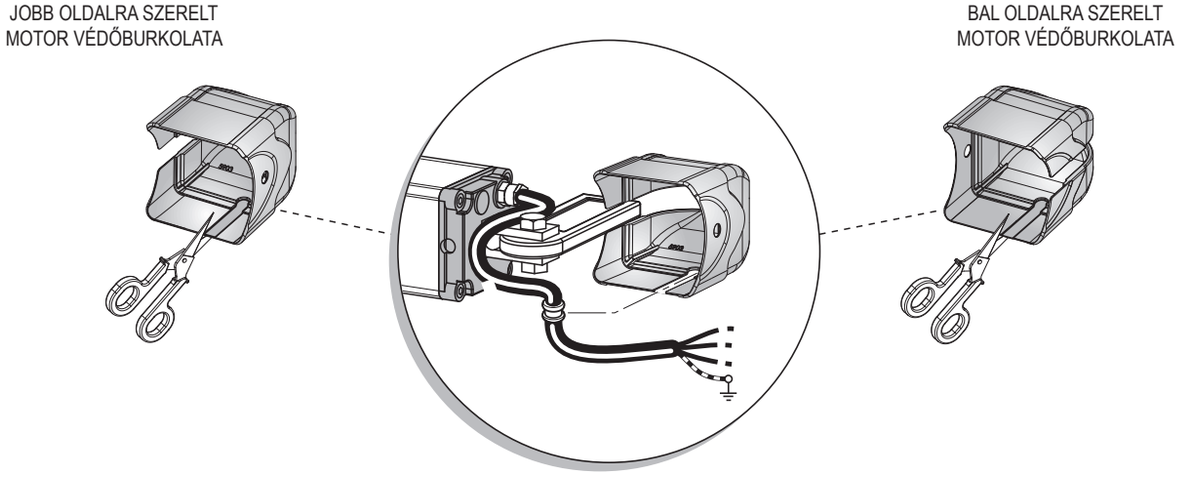
JOBB OLDALRA SZERELT
MOTOR VÉDŐBURKOLATA
BAL OLDALRA SZERELT
MOTOR VÉDŐBURKOLATA

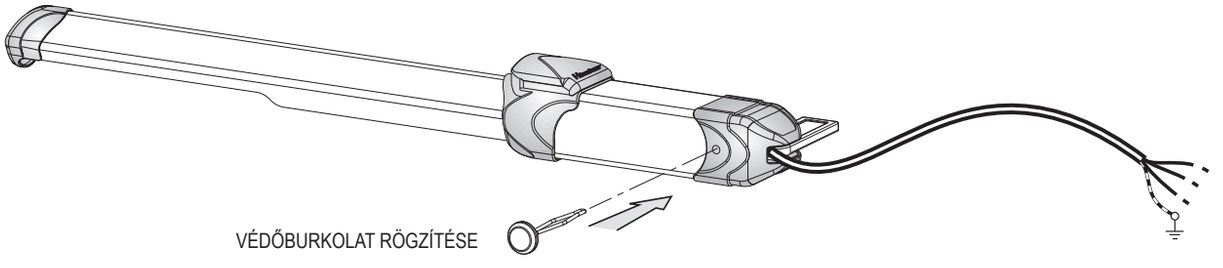
VÉDŐBURKOLAT RÖGZÍTÉSE

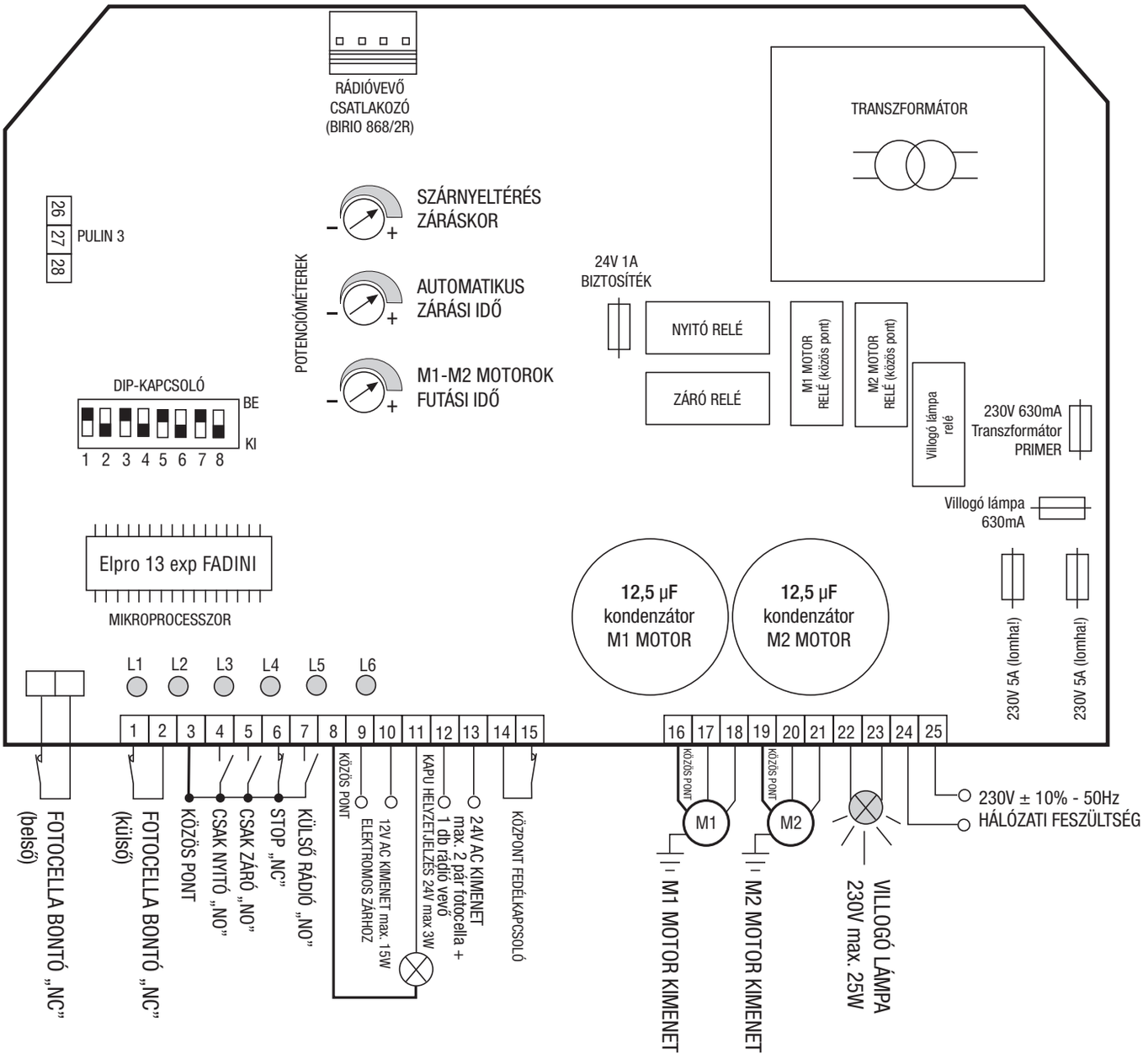

Led diódák:

L1=világít, ha a hálózati feszültség rendelkezésre áll
L2=világít, ha nincs akadály (fotocella)
L3=felvillan, ha a 3.-4. pontra parancsot adunk
L4=felvillan, ha a 3.-5. pontra parancsot adunk
L5=világít, ha a 3.-6. pont folytonos (STOP)
L6=felvillan, ha RÁDIÓ NYOMÓGOMB parancsot adunk

DIP-kapcsoló:

1=BE nyitáskor a fotocella megállít (külső)
2=BE nyitáskor a RÁDIÓ NYOMÓGOMB parancs nem zárja vissza a kaput
3=BE automatikus zárás
4=BE elővillogás nyitáskor
5=BE léptetés (nyit - STOP - zár)
6=BE kisajtó funkció (3.-4. pontra parancsot adunk)
7=BE nyitáskor zárlazítás
8=BE nyitáskor a motorok egyszerre indulnak

ELPRO 13 EXP

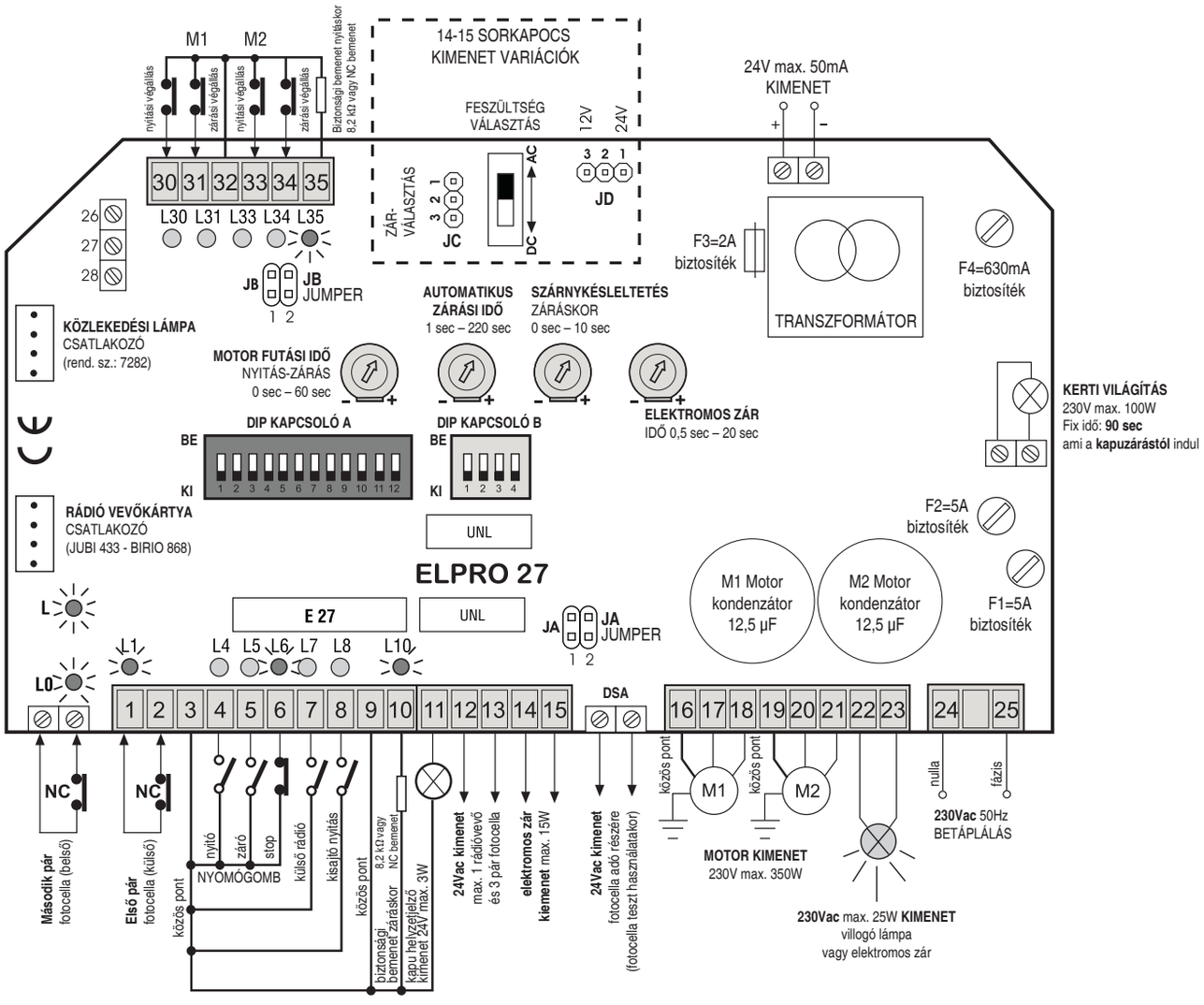

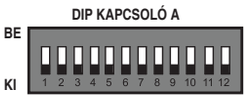

Led diódák:

L=világít, ha a hálózati feszültség rendelkezésre áll
L0=világít, ha a belső fotocella be van kötve
L1=világít, ha a külső fotocella be van kötve
L4=felvillan, ha a 3.-4. pontra parancsot adunk
L5=felvillan, ha a 3.-5. pontra parancsot adunk
L6=világít, ha a 3.-6. pont folytonos (STOP)
L7=felvillan, ha RÁDIÓ NYOMÓGOMB parancsot adunk
L8=felvillan, kisajtó nyitás parancsot adunk
L10=világít, ha a 9.-10. pont be van kötve
L30=világít, M1 motor nyitási végállás
L31=világít, M1 motor zárási végállás
L33=világít, M2 motor nyitási végállás
L34=világít, M2 motor zárási végállás
L35=világít, ha a 32.-35. pont be van kötve

DIP A-kapcsoló:

1=BE nyitáskor a fotocella megállít (külső)
2=BE nyitáskor a RÁDIÓ NYOMÓGOMB parancs nem zárja vissza a kaput
3=BE automatikus zárás
4=BE elővillogás nyitáskor
5=BE léptetés (nyit - STOP - zár)
6=BE közlekedési lámpa használata
7=BE nyitáskor zárlazítás
8=BE nyitáskor a motorok egyszerre indulnak
9=BE belső fotocella bekötve
10=BE amíg az automatikus zárás számol, a lámpa nem villog
11=BE automata zárás üzemben ha belépünk a fotocellákba, majd az elhagyjuk, a kapu 3 mp múlva elkezd zárni
12=BE motor futási idők memorizálása

DIP B-kapcsoló:

1=KI nyilókapu használata
2=BE nyomd és tartsd funkció
3=BE három lámpás közlekedési lámpa használata (piros, sárga, zöld)
4=BE fotocella teszt használata (ekkor a fotocella adót a DSA jelű sorkapocsba kell kötni)

ELPRO 27 v08

A JB JUMPEREK FUNKCIÓJA

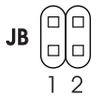

Akadály esetén a nyitás zárásba,
a zárás nyitásba fordul amíg a futási
idő le nem jár

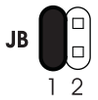

Akadály esetén a nyitás zárásba,
a zárás nyitásba fordul egy rövid ideig
(akadályszabadítás)

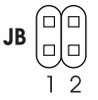

Ha az akadály megszűnik, a kapu automatikusan zár.
Feltétele, hogy az automatikus zárás be legyen kapcsolva.
DIP A 3=BE

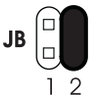

Ha az akadály megszűnik, a kapu csak akkor indul el,
újabb impulzust kap. Még akkor is, ha az automatikus
zárás be volt kapcsolva.

KÖZLEKEDÉSI LÁMPA KÁRTYA (Rend. sz.: 7282)

230V 50Hz max. 100W lámpánként

ZÖLD LÁMPA = közlekedő út **SZABAD**
PIROS LÁMPA = közlekedő út **FOGLALT**
SÁRGA LÁMPA = értelemszerűen
Megjegyzés: kisajtó funkció esetén a lámpa mindig PIROS!

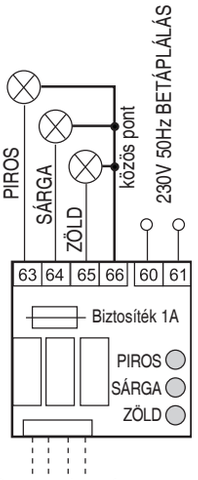

Gyorscsatlakozó
ELPRO 27 alaplaphoz

DIP A kapcsoló beállítása
4=BE ha PIROS-SÁRGA-ZÖLD lámpákat használunk
4=KI ha PIROS-ZÖLD lámpákat használunk

6=BE ha végállás kapcsolót használunk
6=KI ha nem használunk végállásokat
(30.-31.-32.-33.-34.-es sorkapcsok)

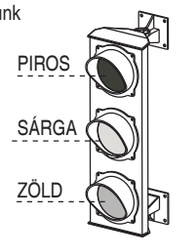

DIP B kapcsoló beállítása
3=BE ha használunk SÁRGA lámpát
3=KI ha nem használunk SÁRGA lámpát

KÉT LÁMPA HASZNÁLATA ESETÉN (PIROS-ZÖLD)

DIP A kapcsoló **4 = KI**
DIP A kapcsoló **6 =** állítsa be, hogy használ-e végálláskapcsolót, vagy nem.

DIP B kapcsoló **3 = KI**

BIZTONSÁGI BEMENET ZÁRÁSKOR

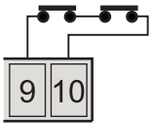

Zárjuk rövidre, ha a
9.-10. sorkapcsokra
bontó érintkezőket kötünk (NC)

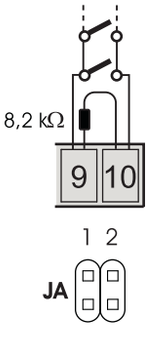

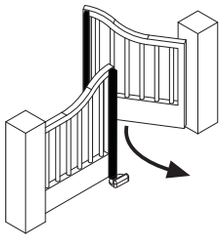

Vegyük le a rövidzárat,
ha a 9.-10. sorkapcsokra
záró érintkezőket kötünk (NO)
FONTOS! 8,2 kΩ ellenállást bekötni,
csomagolva a központ doboz fedél belsejébe.

BIZTONSÁGI BEMENET NYITÁSKOR

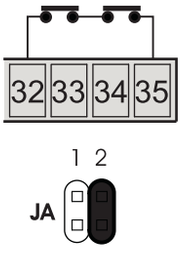

Zárjuk rövidre, ha a
32.-35. sorkapcsokra
bontó érintkezőket kötünk (NC)

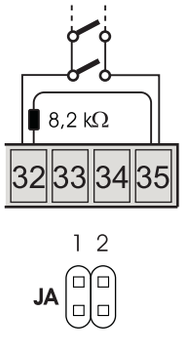

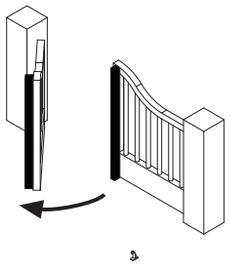

Vegyük le a rövidzárat,
ha a 32.-35. sorkapcsokra
záró érintkezőket kötünk (NO)
FONTOS! 8,2 kΩ ellenállást bekötni,
csomagolva a központ doboz fedél belsejébe.

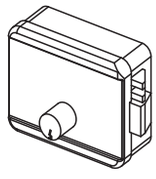

12Vac/dc vagy 24Vac/dc max. 15W
Elektromos zár kimenet.

ZÁRVÁLASZTÁS

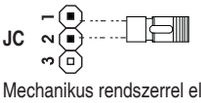

Mechanikus rendszerrel ellátott
elektromos zár esetén

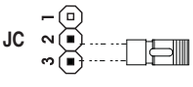

Folyamatos feszültséget igénylő
mechanikus rendszerrel nem rendelkező
pl. mágneses elektromos zárak esetén

FESZTÜLTSÉG VÁLASZTÁS

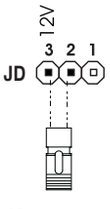

12V-os
elektromos zár
esetén

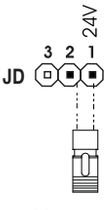

24V-os
elektromos zár
esetén

JUBI 433/1R

(egycsatornás, de négy csatornáig bővíthető dobozolt vevő)

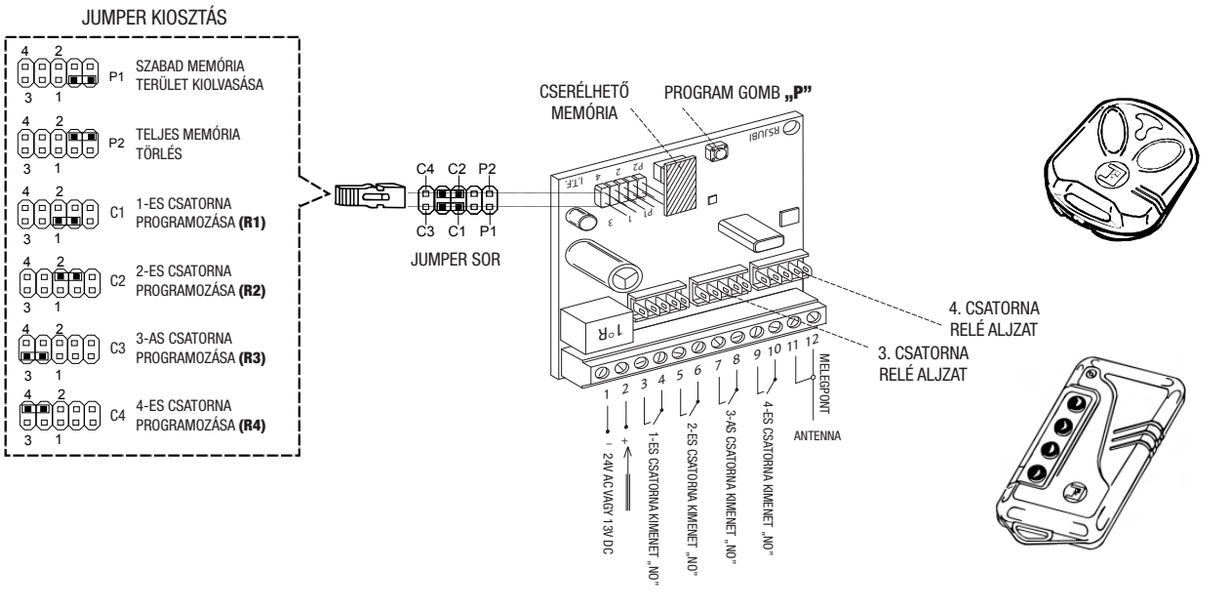

JUBI 433/2R

(kétcsatornás gyorscsatlakozós, nem dobozolt vevő)

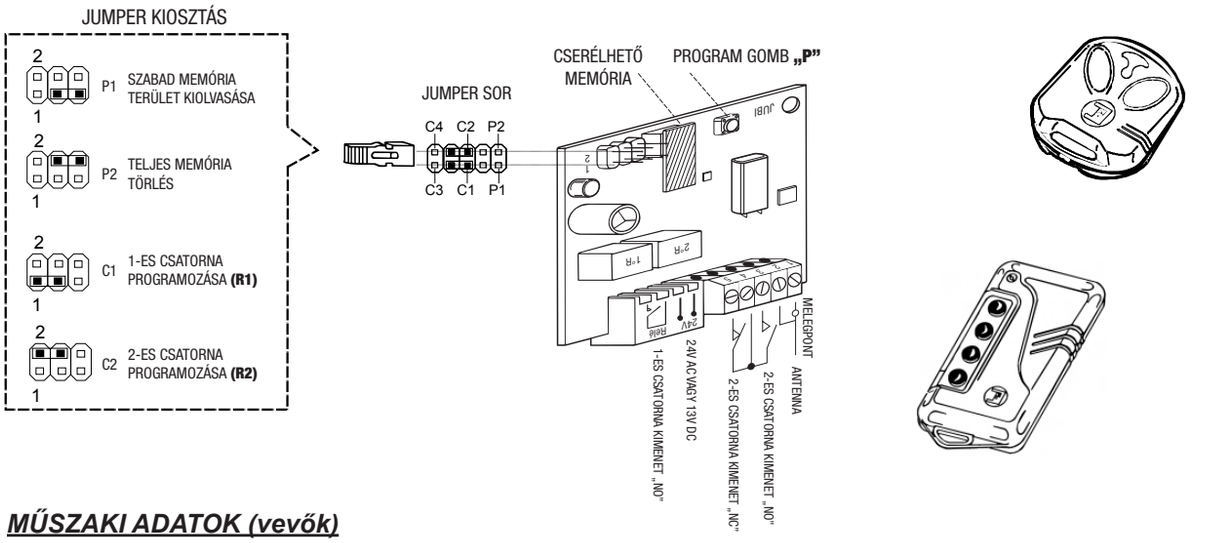

MŰSZAKI ADATOK (vevők)

Működési frekvencia..... 433,92 MHz
Működtető feszültség..... 24V AC ±10%
Működtető feszültség.....12V DC ±20%
Max. áramfelvétel 25mA
Relék terhelhetősége..... 125V AC, max. 0,5A
Relé kapcsolási sebesség.....200-300ms között

MŰSZAKI ADATOK (adók)

Működési frekvencia..... 433,92 MHz
Működtető feszültség..... 12V DC
Max. áramfelvétel 14mA
Kódolása.....ugrókódos
Kód variációk száma ..... 2^{64}

ADÓK PROGRAMOZÁSA:

- Helyezze a jumpert arra a tüskére, amelyik csatornát programozni szeretné.
- Nyomja meg azt a gombot az adón, amelyikkel a kaput szeretné működtetni, és ezzel egyidőben a vevőn lévő program gombot **(„P”)**
- Tartsa lenyomva folyamatosan mindaddig a két gombot, amíg a vevőn egy kis lámpácska fel nem gyullad (általában piros)
- Engedje el a nyomógombokat, a programozás sikerült, a jumpert húzza le a tüskéről.
- Próbálja ki az adót, ha nem működik kezdje elölről.

JUBI 433 RÁDIÓ VEVŐK/ADÓK

DECLARATION OF CONFORMITY
of the Manufacturer

Manufacturing company:

meccanica FADINI snc.

Address:

Via Mantova, 177/A - C.P. 126 - 37053 Cerea (VR) Italy
Tel.+39 0442 330422 r.a. - Fax +39 0442 331054
e-mail: info@fadini.net - www.fadini.net

DECLARES UNDER ITS OWN RESPONSABILITY THAT:

Model:

Jubi 433
Jubi Small 433

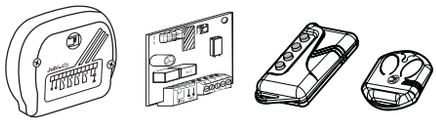

FREQUENCY *433.92 MHz*

radio receiver - transmitter

IS IN COMPLIANCE WITH THE NORMS **2006/42/CE**

and that:

Jubi 433 is to be sold to be installed into a comprehensive "Automatic System", including the accessories and components as recommended by the Manufacturing Company.
The manufacturing company is not liable for incorrect applications or misuse of its products that are declared to be produced in compliance with the following norms:

- Low Voltage Directive ..... **2006/95 CE**
- Electro-magnetic Compatibility Directive ..... **2004/108/CE** & **92/31 CEE**
- R&TTE Directive **99/5/CE**

In order to certify the product the Manufacturer declares under his own responsability the compliance with the PRODUCT regulations under the NORMS .....EN 13241-1

Date: 03-03-10

Meccanica Fadini s.n.c.
Responsible Manager

The Responsible Manager

CE

FADINI
the gate opener
made in Italy

GB

ORBITA 57 FOTOCELLA *(RX = vevő, TX = adó)*

Az ORBITA 57 fotocella használható 12/24V ac/dc hálózati feszültségről, vagy 2x1,5V AAA elemről (csak az adó)

12/24V ac/dc hálózati feszültség használata esetén a DIP kapcsolók segítségével 7 különböző frekvencia párt tudunk létrehozni.
(ELEM HASZNÁLATA ESETÉN A FREKVENCIÁK ELTOLÁSA NEM LEHETSÉGES!)

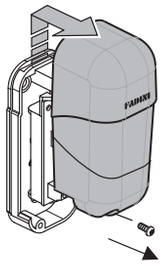

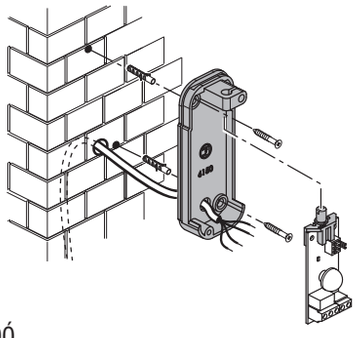

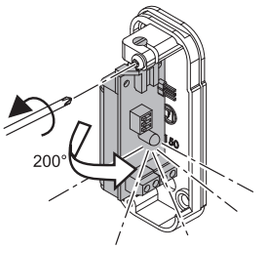

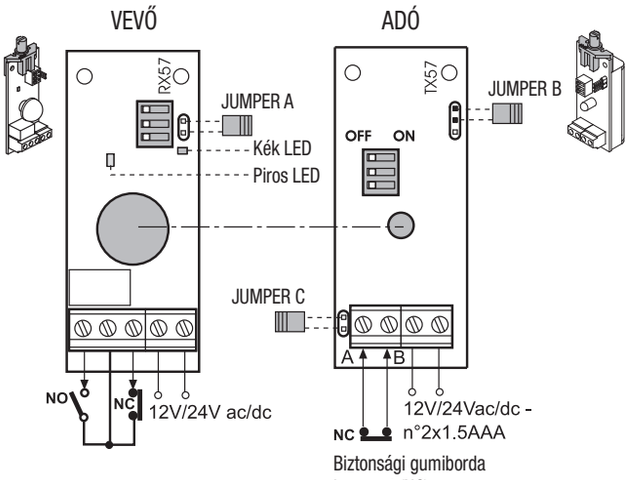

JUMPER A: Távolítsuk el a jumpert, ha a fotocellát 12/24V ac/dc hálózati feszültségről működtetjük. Pl. ELPRO központokhoz van csatlakoztatva.

JUMPER B: Zárjuk rövidre a jumperrel, ha az adót elemről (2x1,5 AAA) működtetjük.

JUMPER C: Távolítsuk el a jumpert, ha az elemről működő adóhoz biztonsági gumibordát is csatlakoztatunk.

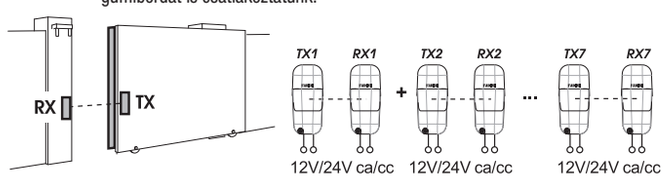

KÉK LED:
- **nem világít:** ha az adó és a vevő tökéletesen látják egymást.
- **villog:**
  - ha az adó és a vevő tökéletesen látják egymást, a kék LED fotocella pár feszültség alá helyezése után 4 percig villog.
  - vagy az adóban lévő elem lemerült.

PIROS LED:
- **világít:** ha az adó és a vevő NEM látják egymást.
- **nem világít:** ha az adó és a vevő tökéletesen látják egymást.

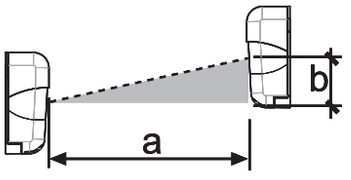

a (m):		4	5	6	7	8	9	10	11	12	13	14	15
b (cm):	ELEM	15	10	10	5	5							
	12V/24V	80		70		50					40		30

A működési távolságot az időjárási tényezők befolyásolhatják (pl. eső, köd és hó.)

TECHNIKAI ADATOK

Működtető fesztültség: 12/24V ac/dc, vagy 2x1,5V AAA elem (csak az adó)
Áramfelvétel (adó): 44µA – 11mA
Áramfelvétel (vevő): 16mA
Tömítettség: IP54
Működési hőmérséklet: -20 °C – +80 °C
Működési távolság: - 12/24V ac/dc hálózati feszültség esetén max. 15 m.
- 2x1,5V AAA elem esetén: max. 8 m.
Vevő relé terhelhetősége: 125V-nál 1A, max. 60W
Elem élettartama: kb. 2 év.
Ajánlott vezeték keresztmetszet: min. 0,5 mm^2

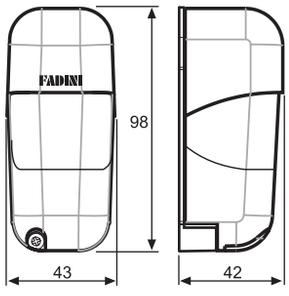

ORBITA 57 fotocella

ELEMRŐL TÖRTÉNŐ MŰKÖDÉS ESETÉN (AZ ADÓ ÉS A VEVŐ KÖZÖTTI TÁVOLSÁG max. 8 m!)

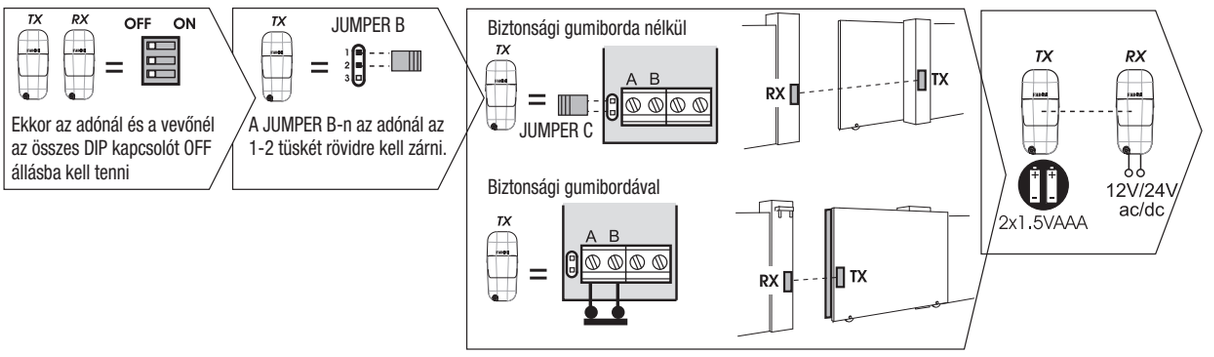

12/24V ac/dc HÁLÓZATI FESZÜLTSÉGRŐL TÖRTÉNŐ MŰKÖDÉS ESETÉN (AZ ADÓ ÉS A VEVŐ KÖZÖTTI TÁVOLSÁG max. 15 m!)

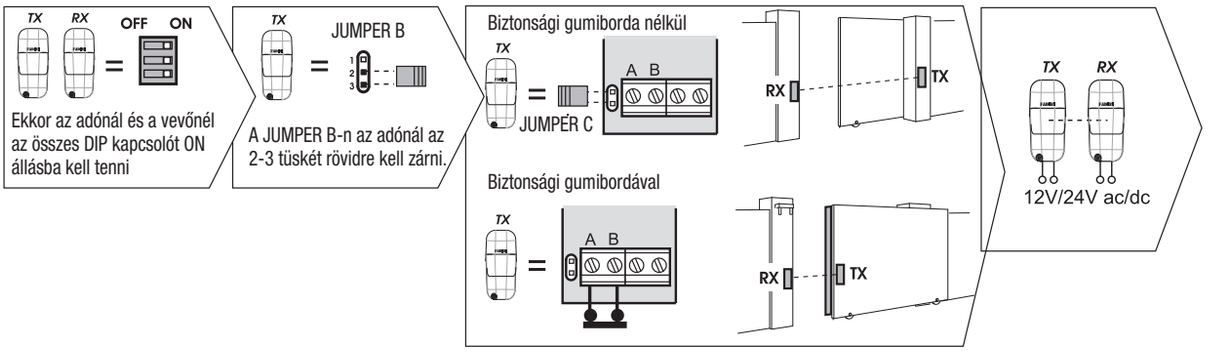

FREKVENCIA PÁROK LÉTREHOZÁSA (CSAK 12/24V ac/dc HÁLÓZATI FESZÜLTSÉGRŐL TÖRTÉNŐ MŰKÖDÉS ESETÉN!)

1.

JUMPER C: Távolítsuk el a jumpert az összes adóról és az AB pontokat párhuzamosítsuk.

ÉS EZZEL EGYIDŐBEN

JUMPER B: az összes adónál az 2-3 tüskét rövidre kell zárni.

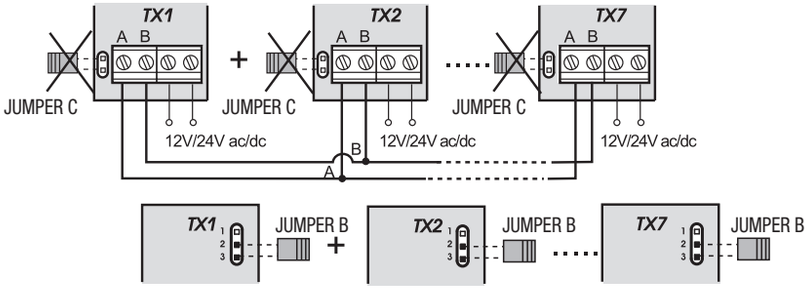

2.

A vevőket kösse sorba.

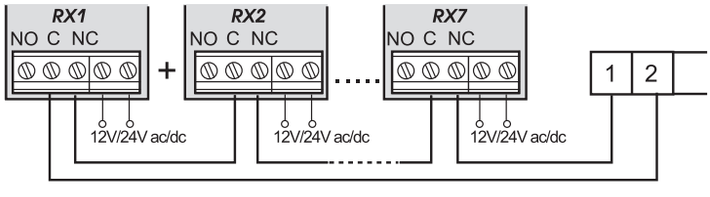

DIP KAPCSOLÓK KONFIGURÁLÁSA PÁRONKÉNT.

3.

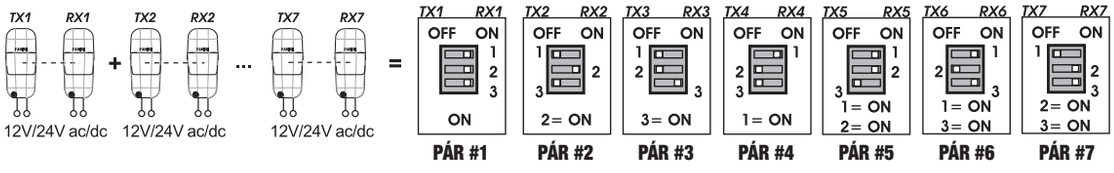

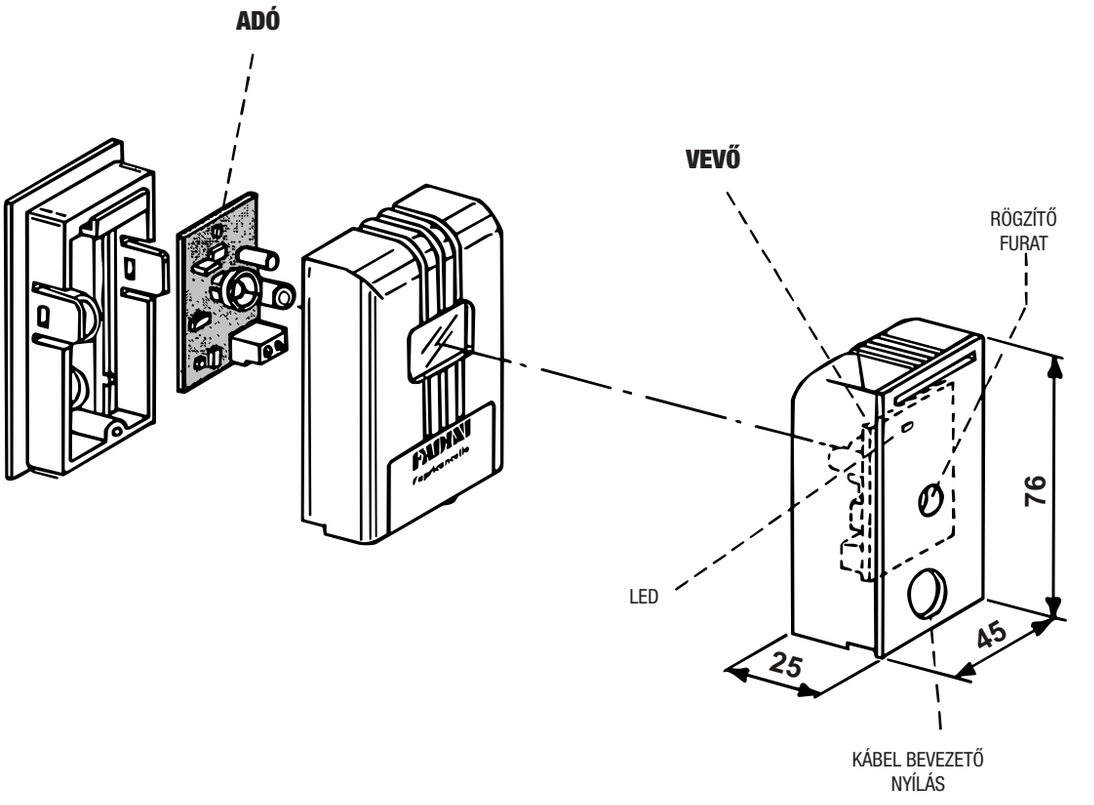

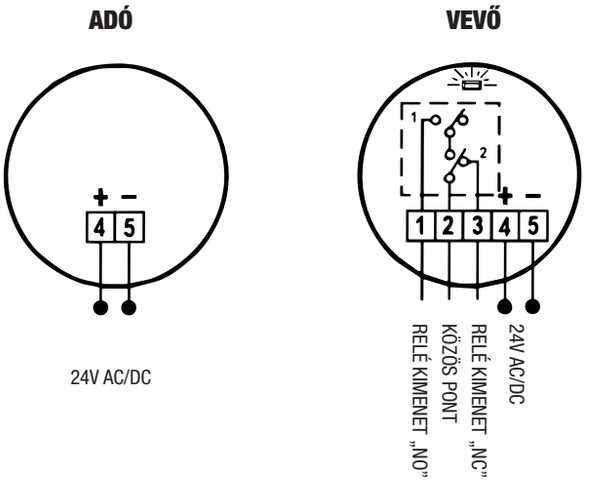

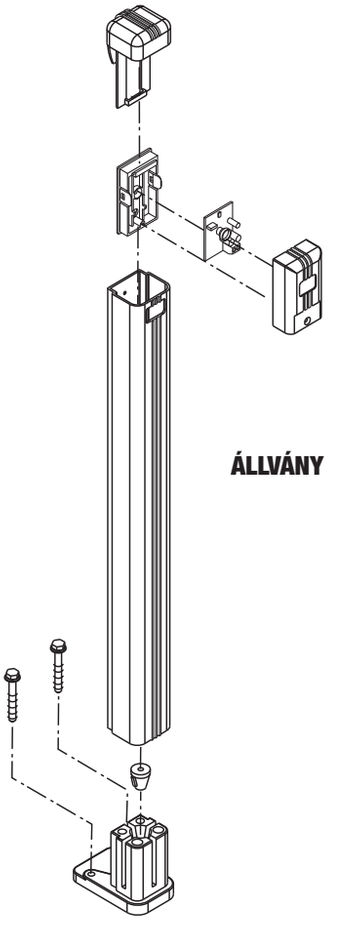

MŰSZAKI ADATOK

Hálózati feszültség	24V AC/DC
Max. áramfelvétel (ADÓ)	55mA
Max. áramfelvétel (VEVŐ)	35mA
Működési hőmérséklet	-20°C +70°C
Relé terhelhetőség	125V AC max. 1A
Működési távolság	6m
Tömítettség	IP55
Mérete	76×45×25mm

TRIFO 11 FOTOCELLA

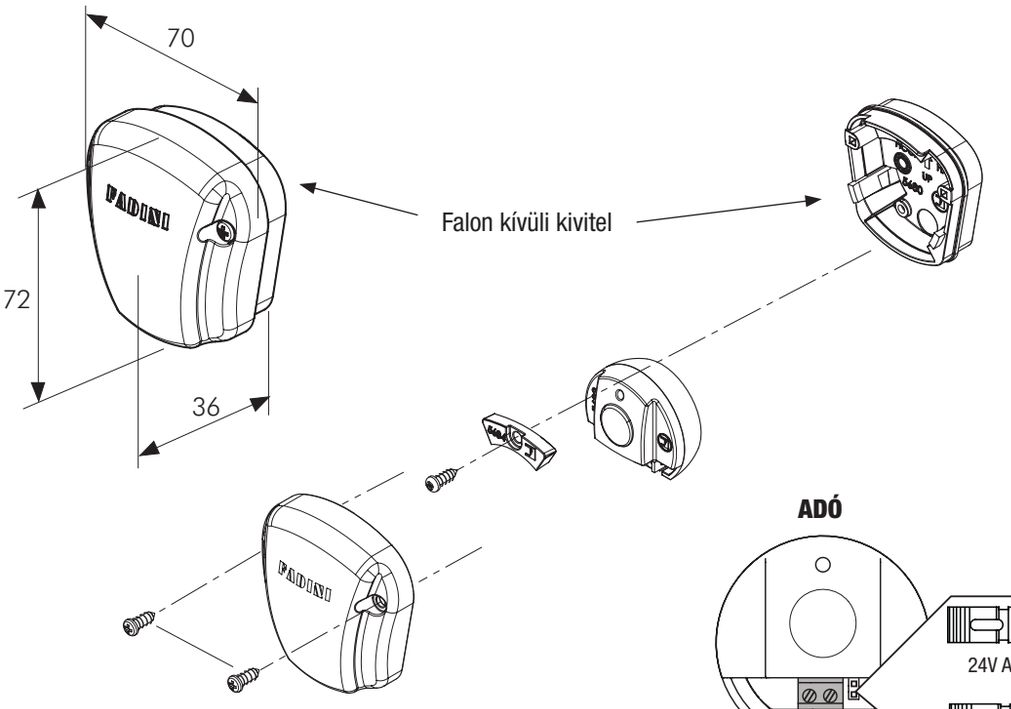

ADÓ

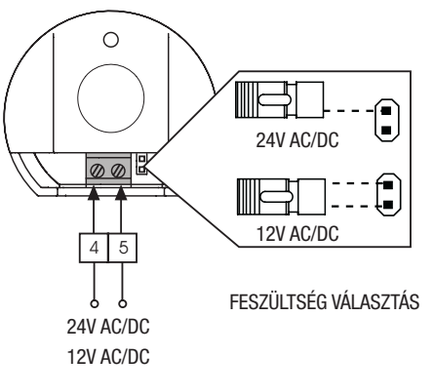

VEVŐ

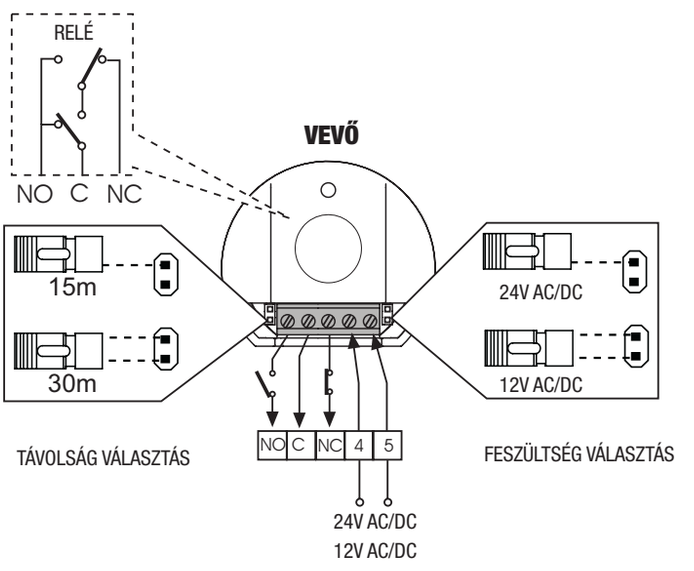

ÁLLVÁNY

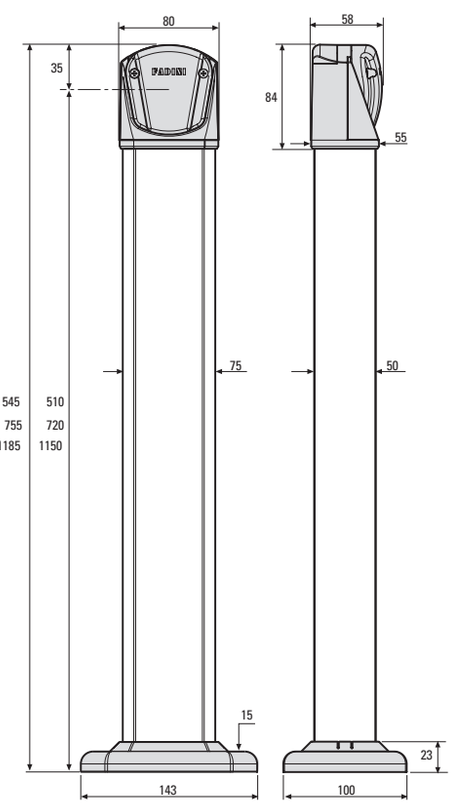

MŰSZAKI ADATOK

Hálózati feszültség	24V AC/DC vagy 12V AC/DC
Max. áramfelvétel (ADÓ)	26mA
Max. áramfelvétel (VEVŐ)	28mA
Működési hőmérséklet	-20°C +70°C
Relé terhelhetőség	125V AC max. 1A
Működési távolság	15m/30m
Tömítettség	IP54
Mérete	72×70×36mm

FIT 55 FOTOCELLA

EK megfelelőségi nyilatkozat

Ezúton igazoljuk, hogy a **HINDI 880 nyílókapu motor** megfelel az alábbiakban felsorolt közösségi irányelvek követelményeinek:

- Építési termékek megfelelőségi irányelve 89/106/EGK
- Gépészeti irányelvek 2006/42/EK
- Elektromágneses összeférhetőség 2004/108/EK
- Kisfeszültségű irányelvek 2006/95/EK

A készülékre és tartozékaira a számla keltezésétől számítva 24 hónap teljeskörű garanciát vállalunk.

A vásárlás dátuma: .....

A számla sorszáma: .....

Üzembehelyezés dátuma: .....

Üzembe helyező neve: .....

.....

Üzembe helyező aláírása

P. H.

DECLARATION OF CONFORMITY

of the Manufacturer

Manufacturing company: meccanica FADINI snc.

Address: Via Mantova, 177/A - C.P. 126 - 37053 Cerea (VR) Italy
Tel. +39 0442 330422 r.a. - Fax +39 0442 331054
e-mail: info@fadini.net - www.fadini.net

DECLARES UNDER ITS OWN RESPONSABILITY THAT:

Model: Hindi 880®

On-the-gate oil-hydraulic operator for swinging gates

IS IN COMPLIANCE WITH THE NORMS **2006/42/CE**

and that:

Hindi 880 is to be sold and installed as a comprehensive "Automatic System", including the accessories and components as recommended by the Manufacturing Company.
In observance of the current directives, any automation is to be regarded as a "machine". Therefore it is required that all the applicable safety norms are strictly complied with by installation agents, who are also required to issue a Declaration of Conformity.
The manufacturing company is not liable for incorrect applications or misuse of its products that are declared to be produced in compliance with the following norms:

- Analysis of the risk and actions to cure them: ..... **EN 12445** & **EN 12453**
- Low Voltage Directive ..... **2006/95 CE**
- Electro-magnetic Compatibility Directive ..... **2004/108/CE** & **92/31 CEE**

In order to certify the product the Manufacturer declares under his own responsability the compliance with the PRODUCT regulations under the NORMS .....EN 13241-1

Date: 03-03-10

Meccanica Fadini s.n.c.
Resp. Amm.

The Responsible Manager

GB

CE

FADINI
the gate opener
made in Italy